第５０回世田谷空手道選手権大会実施要項

形競技個人戦
幼児の部 男女個人戦
男子個人戦
小学生１年生の部、小学生２年生の部、小学生３年生の部
小学生４年生の部、小学生５年生の部、小学生６年生の部
女子個人戦
小学生１・２年生の部、３・４年生の部、５・６年生の部
中学生の部男子個人戦　女子個人戦
少年の部（高校生）男子個人戦
一般有級の部男子個人戦　女子個人戦
少年の部（高校生）・一般有段の部女子個人戦
一般有段の部男子個人戦
学連の部男子個人戦　女子個人戦

組手競技個人戦
幼児の部（年長児のみ）男女個人戦
男子個人戦
小学生１年生の部、小学生２年生の部、小学生３年生の部
小学生４年生の部、小学生５年生の部、小学生６年生の部
女子個人戦
小学生１・２年生の部、３・４年生の部、５・６年生の部
中学生の部男子個人戦　女子個人戦
少年の部（高校生）男子個人戦
一般有級の部男子個人戦
一般有段の部男子個人戦
少年の部（高校生）・一般有級・有段の部女子個人戦
学連の部男子個人戦　女子個人戦
＊各大学の各種目は１５名までとする

組手競技団体戦
各種目１団体２チーム3人制（先鋒・中堅・大将・補欠1名）
小学生団体組手１・２年生の部　３・４年生の部　５・６年生の部　中学生団体組手　中学生の部（男女混合）

競技規定
（公財）全日本空手道連盟・空手道競技規定及び本連盟競技規定に準じて、大会要項により行う。競技方法⑴形競技個人戦（午前開始）㈠トーナメント方式で旗判定にて行う。㈡２名にて赤、青同時に準決勝まで競技するが、決勝戦のみ赤青一人ずつ行う。㈢敗者復活戦は行わない。㈣形の選定

①幼児の部
ゲキサイ第１・第２、平安又はピンアン初～５段の基本形を演武する。但し、上記の形の中から一つの形を決勝まで続けて演武してもよい。

②小学生の部・中学生の部・一般有級の部 準々決勝までは、ゲキサイ第１・第２、平安又はピンアン初 ～５段の基本形の中から選択し、同じ形を繰り返し演武でき る。但し、準決勝から全空連第１・第２指定形及び**自由形または、**これまで 演武していない基本形から選択し、準決勝と決勝は同じ形を 演武できる。

③少年（高校生）の部・一般有段の部
準々決勝までは、全空連第１・第２指定形の中から選択し、同じ形を繰り返し演武できる。但し、準決勝はこれまで演武していない全空連第１・第２指定形及び自由形から選択し、準決勝と決勝は同じ形を演武できる。㈥赤、青どちらか棄権の場合は競技を行わない。

組手競技個人戦
*全空連新ルールにて行う　㈠）トーナメント方式にて行う。㈡競技時間は、幼児・小学生・一般有級の部１分フルタイム（但し小学生の部は、準決勝から１分３０秒）一般有級の部は決勝のみ１分３０秒）中学生の部以上は全て１分３０秒フルタイム。後しばらくは１５秒㈢幼児・小学生・一般有級の部は競技時間内に４ポイント差、それ以外の種目は６ポイント先取、又は競技時間終了時ポイント数の多い選手が勝者となる。㈣競技時間終了時に同点の場合は、新ルールの判定によって勝敗を決定する。＊幼児の部は１０カウントルールを適用しない。㈥学連の部のみ、男女ともにメンホー無し（マウスガード装着）で行います。
組手競技団体戦
小学生の部、中学生の部（組手競技個人戦終了後開始）
㈠トーナメント方式にて行う。㈡選手は４名１チーム（男女混合）とする（選手４名補欠１名）但し選手が２名の場合でも参加できる。＊先鋒１名（１・２年生）中堅１名（３・４年生）大将１名（５・６年生）㈥選手の交代は試合ごとに交代してもよい。㈢チーム編成は男女混合でもよい。㈣１試合目及び決勝戦は大将戦まで行う。２試合目以降は勝敗がついた時点で試合終了とする。㈥勝敗が引き分けの場合は総合得点の多いチームが勝ちとする。総合得点が同じ場合は代表選を行う。

＊表彰人数については、個人種目は８名とするが、選手数が８名未満の場合は３位決定戦を行い表彰者は４名。組手競技団体戦においては３位決定戦を行い、表彰は上位４チームとする。最優秀団体賞として、以下の得点配分で、総合優勝した団体に最優秀団体賞を表彰します。＊個人戦優勝１０点・準優勝５点・３位３点・敢闘賞１点＊団体戦優勝３０点・準優勝２０点・３位１０点・４位５点

参加資格世田谷区在住・在勤・在学及び世田谷区空手道連盟会員登録者とする。

傷害処置
⑴選手は本大会前１週間以内に各自の責任に於いて健康診断を受け、医師の許可を受けておく。⑵出場者が競技中に負傷した場合は、主催者において応急措置を行う。⑶大会当日は保険証を持参して下さい。

その他
⑴保護具㈠組手幼児・小学生の部は、ＪＫＦリバーシブル式拳サポーターを着用する。中学生の部以上は、赤青ソフトタイプ拳サポーターを着用する。ＪＫＦメンホー・ボディプロテクターを空手衣の中（低学年以下は外でも可）に着用する。シンガード・インステップガードは着用する。（㈡小学３年生以上男子の組手種目は、必ずファールカップを空手衣の中に着用する。但し、小学２年生以下の男子は所属の指導者及び保護者の判断に任せる。㈢保護具未着用の選手は、審判長から競技に出場させないことがあるので十分注意する。※保護具は、指定のものを各自用意・持参する。㈣形競技において自分の赤・青帯を使用しても可とする。⑵服装よく洗濯された白の空手衣とする。胸マークは消さなくてよい。但し、金属類（指輪、ネックレス、ピアス、ヘアーバンド、ヘアーピン等）の着用は一切認めない。また、女子の空手衣の下着は、必ず白色を着用する。選手受付大会当日に各団体は出場選手の出席表を本部に提出してください。試合開始時に係員が3回呼び不在の場合は棄権とみなします。（トイレ等でコートを離れる際は、係員に声を掛けてください）＊試合場の立ち入りに関しては、基本的には選手・大会審判員・係員・役員及び各団体監督２名までとする。但し、幼児の部、小学生１・２年生の部については、２回戦まで保護者の引率を認めます。（不戦勝防止の為）＊観戦についての注意事項審判員・選手に対する暴言・行き過ぎた選手に対する応援等、大会運営の妨げとなる言動・行動は厳に慎むよう各団体責任者は周知徹底して下さい。また、競技中の選手に対しフラッシュを使用した写真撮影を禁止します。

50回世田谷大会スケジュール

時 間	第1コート(6m)	第2コート(6m)	第3コート(8m)	第4コート(8m)	第5コート(8m)	第6コート(8m)	第7コート(8m)	第8コート(8m)	武道場(畳)
8:30	開場								選手練習 招集待機 場所
8:55	選手集合(出場コート)								
9:20	開会式								
9:30	形競技戦開始								
	幼児(形) 予選～決勝 1～10	小学1年生男子 予選～決勝 1～26	小学3年生男子 予選～コート決勝 1～34	小学4年生男子 予選～決勝 1～48	小学5年生男子 予選～決勝 1～42	中学生男子 予選～コート決勝 1～35	小学5･6年生女子 予選～決勝 1～30	学連男子 予選～決勝 1～22	
	幼児年長(組手) 予選～決勝 1～8	小学2年生男子 予選～決勝 1～44	小学3年生男子 予選～コート決勝 35～68	少年(高校生)男子 予選～決勝 1～22	小学6年生男子 予選～決勝 1～28	中学生男子 予選～コート決勝 36～70	中学生女子 予選～決勝 1～22	学連女子 予選～決勝 1～12	
～	小学1･2年生女子 予選～決勝 1～20		小学3年生男子 決勝戦			中学生男子 決勝戦	一般有級男子 予選～決勝 1～12	一般有級女子 予選～決勝 1～10	
	小学3･4年生女子 予選～決勝 1～30							少年(高校生)･ 一般有段女子 予選～決勝 1～16	
								一般有段男子 予選～決勝 1～10	
	68	70	68	70	70	70	64	70	
12:00 ～	昼食　休憩								
12:45	選手集合(出場コート)								
13:00	組手競技戦開始								
	第1コート(6m)	第2コート(6m)	第3コート(8m)	第4コート(8m)	第5コート(8m)	第6コート(8m)	第7コート(8m)	第8コート(8m)	
	小学1･2年生女子 予選～決勝 1～16	小学2年生男子 予選～決勝 1～36	小学3年生男子 予選～コート決勝 1～26	小学4年生男子 予選～コート決勝 1～24	小学6年生男子 予選～決勝 1～28	中学生男子 予選～コート決勝 1～35	中学生男子 予選～コート決勝 36～70	中学生女子 予選～決勝 1～20	
～	小学1年生男子 予選～決勝 1～24	小学3･4年生女子 予選～決勝 1～20	小学3年生男子 予選～コート決勝 27～52	小学4年生男子 予選～コート決勝 25～48	小学5･6年生女子 予選～決勝 1～28	小学5年生男子 予選～決勝 1～42	中学生男子 決勝戦	学連男子 予選～コート決勝 1～30	
							学連女子 予選～決勝 1～20		
			小学3年生男子 決勝戦	小学4年生男子 決勝戦	一般有級男子 予選～決勝 1～6	少年(高校生)･ 一般有級･有段女子 予選～決勝 1～12		学連男子 予選～コート決勝 29～60	
				少年(高校生)男子 予選～決勝 1～30				学連男子 決勝戦	
						一般有段男子 予選～決勝 1～12			
	40	56	52	78	62	101	55	80	
	小学生団体戦1･2年 予選～決勝 1～8 3位決定戦 決勝戦		小学生団体戦3･4年 予選～決勝 1～16 3位決定戦 決勝戦		小学生団体戦5･6年 予選～決勝 1～13 3位決定戦 決勝戦		中学生団体戦 予選～決勝 1～13 3位決定戦 決勝戦		17:00 撤収
18:00	表彰式･閉会式								
18:30	終了								

50 回世田谷大会アリーナ案内図

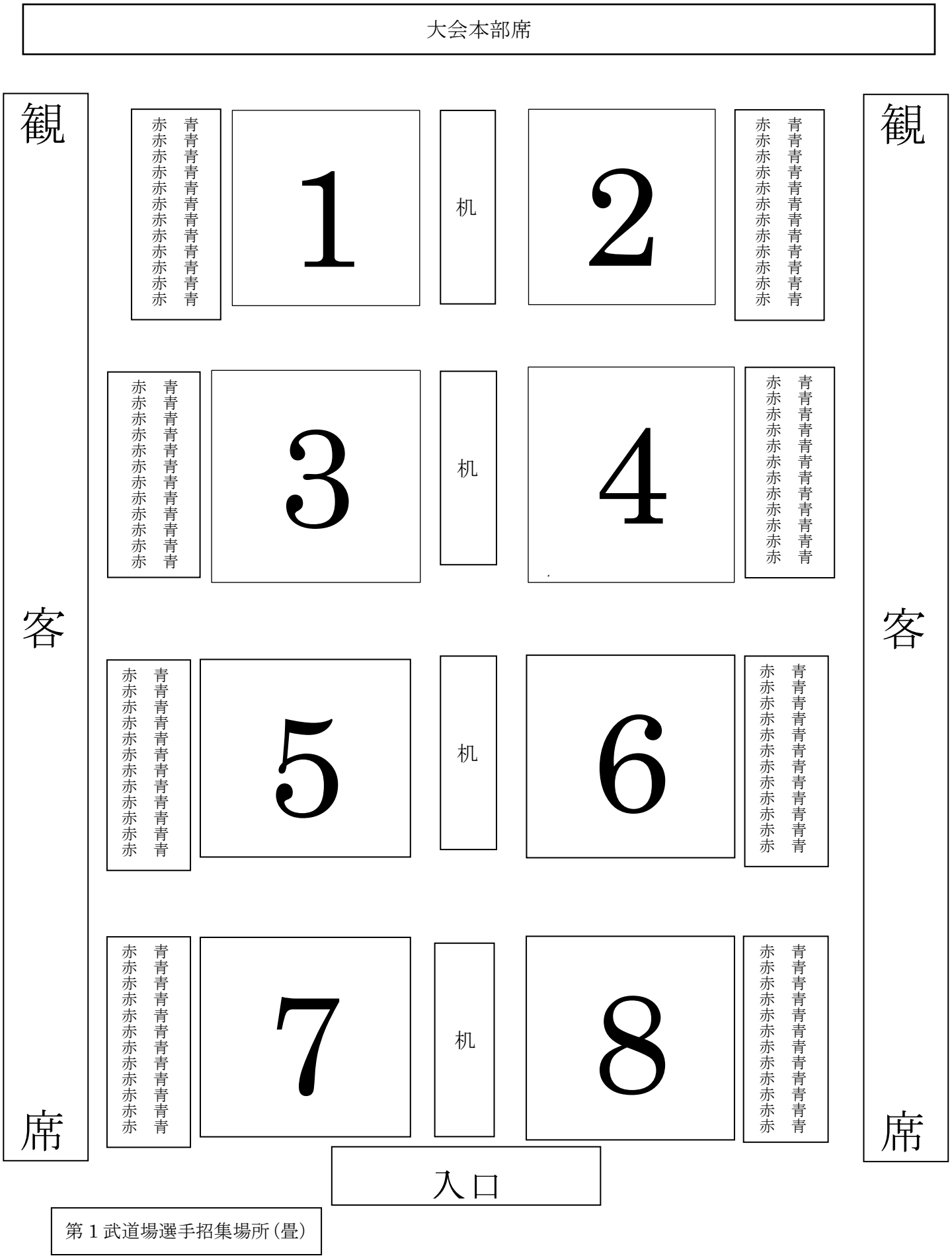

形　幼児の部　（男女混合）

Ｎｏ.1～10　第１コート　表彰8名
はベスト8

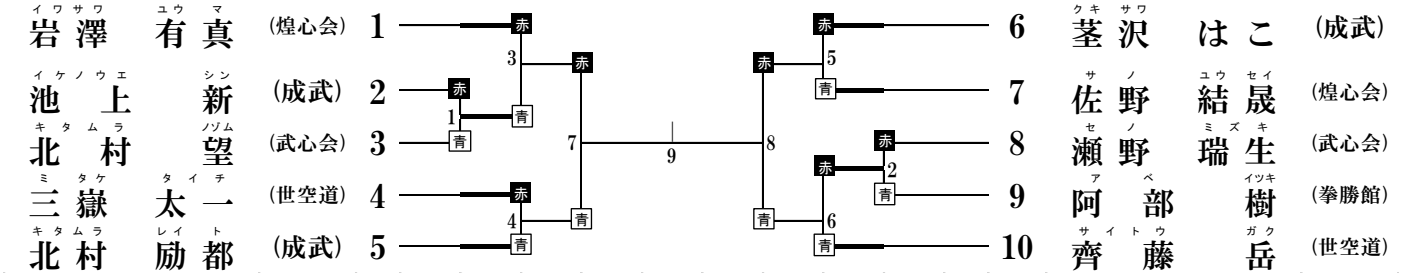

組手　幼児の部　（男女混合）

Ｎｏ.1～8　第１コート　表彰４名
3位決定戦あり
はベスト４

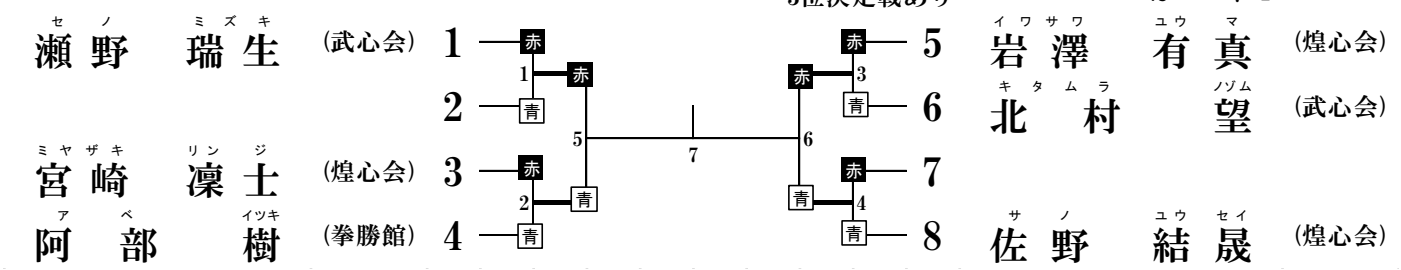

形　小学生１年生の部　（男子）

Ｎｏ.1～24　第2コート表彰8名
はベスト8

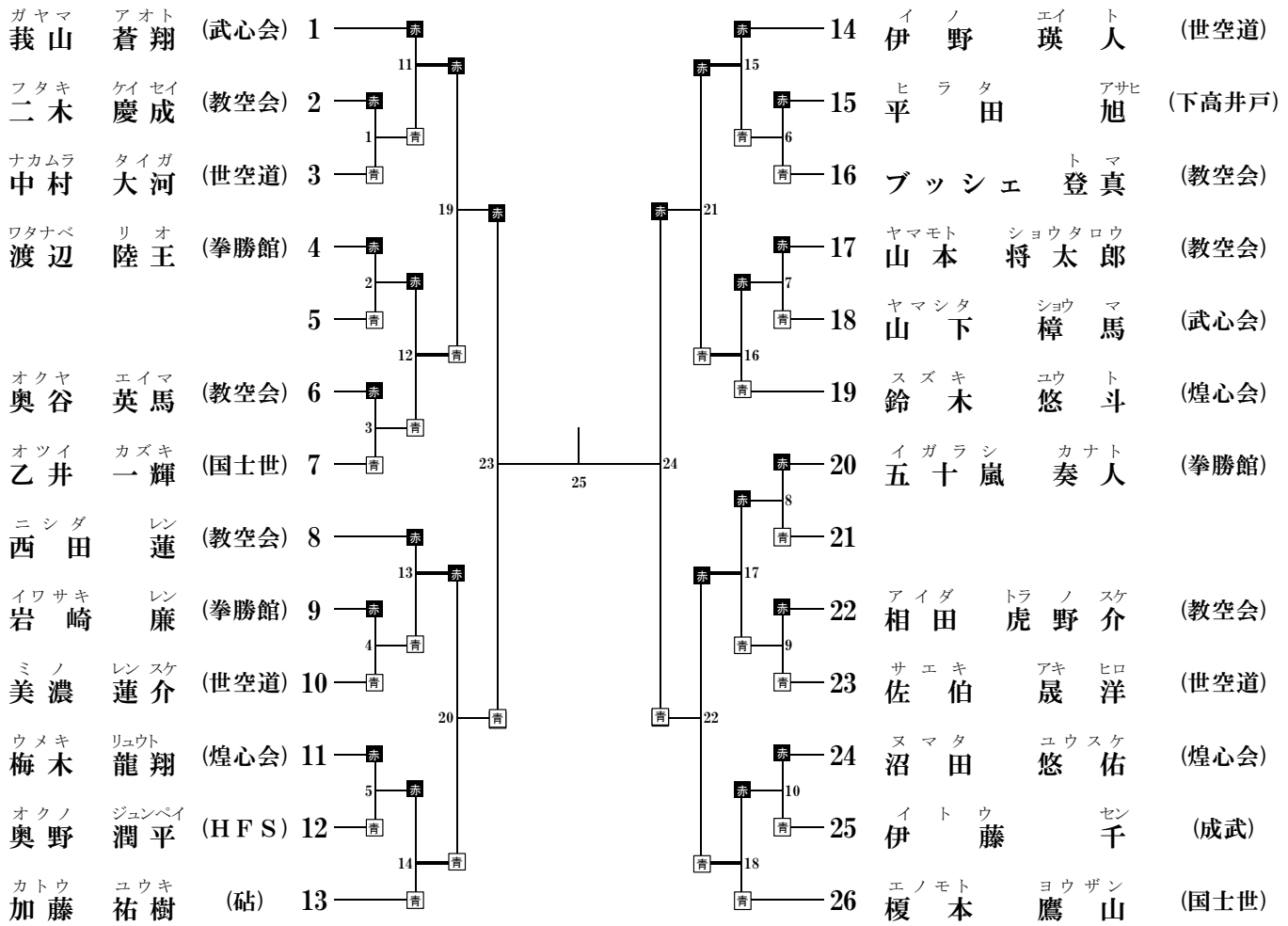

形　小学生2年生の部　（男子）

Ｎｏ.1～44　第2コート　表彰8名

▬▬はベスト8

1	遠藤　嶺（エンドウ　レイ）	（土正会）	
2	川原　歩士（カワハラ　ホシ）	（煌心会）	
3	圓山　瑛大（マルヤマ　エイタ）	（成武）	
4	澤　央志郎（サワ　オウジロウ）	（国士世）	
5	太田　奏吾（オオタ　ソウゴ）	（煌心会）	
6	篠田　真成（シノダ　マサナリ）	（成武）	
7	福田　啓人（フクダ　ヒロト）	（国士町）	
8	宮崎　善（ミヤザキ　ゼン）	（煌心会）	
9	吹田　和樹（スイタ　カズキ）	（国士世）	
10	宇佐美　祐久（ウサミ　ヒロヒサ）	（教空会）	
11	守尾　流音（モリオ　リュウト）	（煌心会）	
12	早河　志真（ハヤカワ　シマ）	（煌心会）	
13	梶原　鴻大（カジワラ　コウダイ）	（松武塾）	
14	冨村　昌平（トミムラ　ショウヘイ）	（祐志塾）	
15	大橋　律斗（オオハシ　リツト）	（煌心会）	
16	田村　莉雄（タムラ　リオ）	（千歳）	
17	田口　生真（タグチ　イクマ）	（成武）	
18	中村　未羽斗（ナカムラ　ミウト）	（ＨＦＳ）	
19	中村　燿成（ナカムラ　ヨウセイ）	（煌心会）	
20	丸山　薫（マルヤマ　カオル）	（砧）	
21	亀田　凌音（カメダ　リオン）	（煌心会）	
22	長尾　朗（ナガオ　アキラ）	（国士世）	
23	工藤　孝誠（クドウ　コウセイ）	（土正会）	
24	飯塚　幹（イイヅカ　モトキ）	（成武）	
25	廣瀬　諒真（ヒロセ　リョウマ）	（教空会）	
26	南田　大晴（ミナミダ　タイセイ）	（煌心会）	
27	重政　龍之介（シゲマサ　リュウノスケ）	（祐志塾）	
28	荻野　凱翔（オギノ　カイト）	（国士世）	
29	藤掛　翼（フジカケ　ツバサ）	（松武塾）	
30	吉田　大輝（ヨシダ　ヒロキ）	（煌心会）	
31	名取　麟太郎（ナトリ　リンタロウ）	（煌心会）	
32	渡辺　寅木（ワタナベ　トラキ）	（国士町）	
33	原田　和弦（ハラダ　カイト）	（成武）	
34	関口　太郎（セキグチ　タロウ）	（煌心会）	
35	柏原　宗近（カシワバラ　ムネチカ）	（千歳）	
36	古賀　圓太郎（コガ　エンタロウ）	（拳勝館）	
37			
38	茎沢　こち（クキサワ）	（成武）	
39	谷村　心旺音（タニムラ　シオン）	（煌心会）	
40	森　翔太郎（モリ　ショウタロウ）	（国士世）	
41	五十川　漣（イカガワ　レン）	（煌心会）	
42	大場　優斗（オオバ　ユウト）	（世空道）	
43	河内　大和（カワチ　ダイチ）	（松濤連盟）	
44	緒方　秀太（オガタ　シュウタ）	（土正会）	

形　小学生3年生の部　（男子）

Ｎｏ．1～34第3コート表彰4名　Ｎｏ.36～68第3コート表彰4名

*決勝戦　第3コート

はベスト8

アンドウ タクト	安藤 琢人	（松武塾）	1
	雨貝ひかる	（慎成学舎）	2
スヤマ ショウト	須山 翔渡	（国士世）	3
コダマ ミヒロ	児玉 碧洋	（国士町）	4
ジュウモンジ タクミ	十文字 拓己	（松濤連盟）	5
ミヤモト トモアキ	宮本 誠明	（世空道）	6
タジマ ショウノスケ	田島 祥乃介	（拳勝館）	7
オリガサ カイセイ	折笠 魁星	（成武）	8
ナリタ ケイヤ	成田 圭弥	（煌心会）	9
タケミ リキ	竹見 凛生	（松濤連盟）	10
オカモト シュウ	岡本 周	（ＨＦＳ）	11
コヤノ タケオミ	小谷野 武臣	（成武）	12
ママダ タオ	儘田 匠央	（国士世）	13
ガヤマ ダイチ	莪山 大智	（武心会）	14
ヤマグチ ヒナタ	山口 陽向	（玄守会）	15
ナス コウタロウ	奈須 孝太朗	（煌心会）	16
タカイケ リョウスケ	高池 遼介	（YCC）	17
マツバラ ケイト	松原 慧斗	（成武）	18
ニシカワ タイセイ	西川 大晴	（国士町）	19
ハヤシ コタロウ	林 虎太郎	（松濤連盟）	20
イチエ カイチ	市江 魁智	（祐志塾）	21
マツウラ ユイト	松浦 惟人	（世空道）	22
フジタ ユウト	藤田 悠斗	（松武塾）	23
オカムラ スイ	岡村 粋	（武心会）	24
ワタナベ カイリ	渡辺 海吏	（士正会）	25
ホシノ ショウタロウ	星野 正太郎	（成武）	26
ワタビキ シュンスケ	綿引 俊介	（世空道）	27
ワタナベ リュウシン	渡辺 流心	（拳勝館）	28
カタヤマ オウジュ	片山 桜寿	（砧）	29
オオサカ シオン	逢坂 心温	（国士世）	30
マザキ センジュ	真崎 千寿	（ＨＦＳ）	31
			32
オオ モン イツキ	大門 樹	（成武）	33
オガタ ヨシヤ	尾形 祐哉	（煌心会）	34

イケノウエ デン	池上 伝	（成武）	35
			36
イワサワ ナルキ	岩澤 匠記	（煌心会）	37
イシイ リンセイ	石井 琳聖	（下高井戸）	38
トミヤマ セイヨウ	冨山 誠遥	（国士町）	39
オカダ コウダイ	岡田 虎大	（拳勝館）	40
クロダ ヒデタカ	黒田 英貴	（武心会）	41
ヨコイ ソウタ	横井 蒼大	（松武塾）	42
ケイデン	ｲｹﾀﾞｳｨﾘｱﾑｽﾞ 慶伝	（俊和義塾）	43
フルヤ リンタロウ	古屋 琳太朗	（世空道）	44
タナセ ショウタ	棚瀬 翔太	（玄守会）	45
ウエサコ タクマ	上迫 拓真	（祐志塾）	46
ナカガワ トモキ	中川 智貴	（国士世）	47
ヨコタ レイジ	横田 怜志	（成武）	48
カサイ ソウタ	葛西 湊太	（武心会）	49
オリタニ タカヤ	折谷 昂哉	（士正会）	50
タカギ コウスケ	高木 滉祐	（松濤連盟）	51
オオ モン アキラ	大門 瑛	（成武）	52
モガミ レント	最上 蓮仁	（玄守会）	53
ホリグチ ソウシ	堀口 蒼史	（国士町）	54
ワダ ユイト	和田 結叶	（士正会）	55
モリ リヒト	森 浬人	（煌心会）	56
コダカ リョウマ	小高 稜真	（松濤連盟）	57
ヤマシタ エイシ	山下 瑛士	（武心会）	58
スズキ ユウヒ	鈴木 友陽	（拳勝館）	59
シラクマ タイト	白熊 平駿	（成武）	60
タケウチ カイト	竹内 海友	（ＨＦＳ）	61
ホソノ リク	細野 莉玖	（国士町）	62
イシイ トモヒロ	石井 友博	（松武塾）	63
コバヤシ ハル	小林 陽	（世空道）	64
ニシオカ ミト	西岡 弥人	（祐志塾）	65
スズキ ミキト	鈴木 幹人	（国士世）	66
			67
ジンナイ ハルヨシ	陣内 春圭	（松濤連盟）	68

形　小学生4年生の部　（男子）

Ｎｏ．1～48第4コート表彰8名

はベスト8

1	村橋（ムラハシ）	伊織（イオリ）	（松武塾）
2	岸本（キシモト）	志門（シモン）	（砧）
3	冨田（トミタ）	実直（スナオ）	（教空会）
4	石塚（イシツカ）	颯大（ソウタ）	（玄守会）
5	高瀬（タカセ）	尚吾（ショウゴ）	（世空道）
6	沼田（ヌマタ）	啓佑（ケイスケ）	（煌心会）
7	有留（アリトメ）	聖七（セナ）	（松濤連盟）
8	大沢（オオサワ）	浬（カイリ）	（成武）
9	志岐（シキ）	健人（ケント）	（千歳）
10	榎本（エノモト）	稟（リン）	（武心会）
11			
12	望月（モチヅキ）	歓輝（カンキ）	（国士世）
13	竹森（タケモリ）	遼大（リョウタ）	（松濤連盟）
14	遠藤（エンドウ）	志衛（シエ）	（玄守会）
15	近澤（チカザワ）	颯葵（サツキ）	（国士町）
16	小松﨑（コマツザキ）	葵（アオイ）	（下高井戸）
17	神道（シンドウ）	航瑠（ワタル）	（武心会）
18	有木（アリキ）	琢真（タクマ）	（砧）
19	増田（マスダ）	直弥（ナオヤ）	（教空会）
20	北村（キタムラ）	啓（ケイ）	（成武）
21	山根（ヤマネ）	侑（アツグ）	（世空道）
22	飯塚（イイヅカ）	海渡（カイト）	（祐志塾）
23			
24	北澤（キタザワ）	緑朗（ロクロウ）	（千歳）
25	林（ハヤシ）	聡（サトル）	（祐志塾）
26	笠（カサ）	綾眞（リョウマ）	（煌心会）
27	安藤（アンドウ）	元貴（ゲンキ）	（千歳）
28	井口（イグチ）	琢郎（タクロウ）	（松濤連盟）
29	諸藤（モロフジ）	圭太（ケイタ）	（成武）
30	渡辺（ワタナベ）	泰斗（ヤスト）	（武心会）
31	高森（タカモリ）	裕仁（ユウト）	（砧）
32	田中（タナカ）	良空（ラク）	（玄守会）
33	南雲（ナグモ）	天斗（テント）	（世空道）
34	山本（ヤマモト）	晃大（コウダイ）	（拳勝館）
35			
36	増島（マスジマ）	在哉（アリヤ）	（下高井戸）
37	高木（タカギ）	省吾（ショウゴ）	（祐志塾）
38	古川（フルカワ）	蒼焚（ソウタ）	（砧）
39	清水（シミズ）	柾乃介（マサノスケ）	（武心会）
40	山本（ヤマモト）	幸汰（コウタ）	（教空会）
41	家入（イエイリ）	虎之介（トラノスケ）	（松濤連盟）
42	下垣（シモガキ）	佑介（ユウスケ）	（玄守会）
43	五十川（イカガワ）	瑠（リュウ）	（煌心会）
44	渡辺（ワタナベ）	陸斗（リクト）	（松武塾）
45	原（ハラ）	大地（ダイチ）	（国士世）
46	滝沢（タキザワ）	心（シン）	（ＨＦＳ）
47			
48	八木橋（ヤギハシ）	海知（カイチ）	（砧）

形　小学生5年生の部　（男子）

Ｎｏ．1～42第5コート表彰8名

はベスト8

1	秋田　深月（アキタ　ミヅキ）	（煌心会）	
2	田中　歩（タナカ　アユム）	（千歳）	
3	北尾　弘裕（キタオ　コウスケ）	（松武塾）	
4	樋口　大輝（ヒグチ　タイキ）	（ＨＦＳ）	
5	安達　有汰（アダチ　ユウタ）	（拳勝館）	
6	池濱　樹（イケハマ　タツキ）	（教空会）	
7	森　悠太（モリ　ユウタ）	（国士世）	
8	今野　友瑛（コンノ　トモアキ）	（煌心会）	
9	小澤　史隆（オザワ　シリュウ）	（千歳）	
10	河合　開世（カワイ　ハルセ）	（士正会）	
11	秋野　晃輝（アキノ　コウキ）	（ＨＦＳ）	
12	西山　恵翔（ニシヤマ　ケイショウ）	（拳勝館）	
13	丸山　樹（マルヤマ　タツキ）	（砧）	
14	建石　潤（タテイシ　ジュン）	（教空会）	
15	相澤　一歩（アイザワ　イッポ）	（千歳）	
16	明松　聖矢（カガリ　セイヤ）	（俊和義塾）	
17	平塚　壮（ヒラツカ　ソウ）	（松武塾）	
18	下郡　遼平（シモゴオリ　リョウヘイ）	（下高井戸）	
19	松原　優希（マツバラ　ユウキ）	（千歳）	
20			
21	坂本　星太（サカモト　ショウタ）	（煌心会）	
22	小野　泰斗（オノ　タイト）	（千歳）	
23	渡辺　佳祐（ワタナベ　ケイスケ）	（煌心会）	
24	前田　舵希（マエダ　タキ）	（国士世）	
25	橋口　知樹（ハシグチ　トモキ）	（教空会）	
26	濱野　太耀（ハマノ　タイヨウ）	（松武塾）	
27	安藤　斗人（アンドウ　カイト）	（千歳）	
28	大竹　創（オオタケ　ハジメ）	（砧）	
29	大保　海渡（オオボ　カイト）	（拳勝館）	
30			
31	板原　慈永（イタハラ　ジエイ）	（士正会）	
32	早川　柊平（ハヤカワ　シュウヘイ）	（千歳）	
33	村田　晴常（ムラタ　ハルツネ）	（成武）	
34	小泉　来義郎（コイズミ　キヨシロウ）	（下高井戸）	
35	下山　連太郎（シモヤマ　レンタロウ）	（松武塾）	
36	廣田　昂己（ヒロタ　コウキ）	（ＨＦＳ）	
37	中川　慈瑛玖（ナカガワ　ジェイク）	（千歳）	
38	鈴木　日陽（スズキ　ヒヨウ）	（拳勝館）	
39	山城　怜太郎（ヤマシロ　レンタロウ）	（千歳）	
40	ﾏﾀﾞﾅﾔｰｹ・ｾﾇｰｶ　健（ケン）	（俊和義塾）	
41			
42	松岡　源太（マツオカ　ゲンタ）	（煌心会）	

形　小学生６年生の部　（男子）

Ｎｏ．1～28　第5コート表彰8名

はベスト8

1	諸墨　俊輔（モロスミ　シュンスケ）	（国士町）	
2	高木　翔希	（慎成学舎）	
3	原田　聖（ハラダ　ヒジリ）	（千歳）	
4	ｲｹﾀﾞｳｨﾘｱﾑｽﾞ　海羅（カイラ）	（俊和義塾）	
5	須山　海渡（スヤマ　カイト）	（国士世）	
6	千葉　陽斗（チバ　ハルト）	（玄守会）	
7	梅田　海（ウメダ　カイ）	（砧）	
8	吹田　健翔（スイタ　ケント）	（国士世）	
9	カペロウィッツ・衣笠・ジョシュア	（煌心会）	
10	菅井　慎平（スガイ　シンペイ）	（ＨＦＳ）	
11	河本　かなた（カワモト）	（千歳）	
12	松本　脩（マツモト　シュウ）	（成武）	
13	松元　一輝（マツモト　イッキ）	（教空会）	
14	陣内　康成（ジンナイ　コウセイ）	（松濤連盟）	
15	海野　大喜（ウミノ　ダイキ）	（拳勝館）	
16	三浦　大輔（ミウラ　ダイスケ）	（国士町）	
17	尾崎　嘉端（オザキ　ヨシミ）	（松濤連盟）	
18	足立　優太朗（アダチ　ユウタロウ）	（国士世）	
19			
20	加藤　啓祐（カトウ　ケイスケ）	（砧）	
21	樋代　裕多（ヒシロ　ユウタ）	（煌心会）	
22	柏原　正宗（カシワバラ　マサムネ）	（千歳）	
23	猪島　櫂翔（イノシマ　カイト）	（玄守会）	
24	松本　真慧（マツモト　マサト）	（国士町）	
25	西岡　和翔（ニシオカ　カズト）	（祐志塾）	
26	廣瀬　修真（ヒロセ　シュウマ）	（教空会）	
27	梶　大悟（カジ　ダイゴ）	（俊和義塾）	
28	河内　大空（カワチ　ソラ）	（松濤連盟）	

形　中年生の部　（男子）

Ｎｏ．1～35　第6コート表彰4名　Ｎｏ.36～70　第6コート表彰4名

▬はベスト8

高木　敬祐（タカギ　ケイスケ）	（松濤連盟）	1	
中矢誠志郎	（慎成学舎）	2	
中村　俊貴（ナカムラ　トシキ）	（千歳）	3	
中村　虎太郎（ナカムラ　コタロウ）	（教空会）	4	
菅谷　謙太（スガヤ　ケンタ）	（成武）	5	
川田　航大（カワタ　コウタ）	（世田学）	6	
大沼　駿介（オオヌマ　シュンスケ）	（拳勝館）	7	
板原　豪士（イタハラ　ゴウシ）	（士正会）	8	
谷内　太一（タニウチ　タイチ）	（松武塾）	9	
河野　翔太（コウノ　ショウタ）	（国士世）	10	
笠原　陸人（カサハラ　リクト）	（教空会）	11	
倉田　洋輔（クラタ　ヨウスケ）	（世田学）	12	
村田　雅常（ムラタ　マサツネ）	（成武）	13	
野元　賢（ノモト　ケン）	（千歳）	14	
元井　真貴士（モトイ　マキシ）	（玄守会）	15	
大石　健登（オオイシ　ケント）	（世田学）	16	
谷口　友治（タニグチ　トモハル）	（煌心会）	17	
佐野　颯介（サノ　サスケ）	（松武塾）	18	
中村　元音（ナカムラ　ゲント）	（ＨＦＳ）	19	
何　嘉杰（カ　ジャジェ）	（世田学）	20	
脇坂　晴（ワキサカ　ハル）	（千歳）	21	
松村　康紀（マツムラ　ユウキ）	（松濤連盟）	22	
剱持　文喜（ケンモチ　フミキ）	（教空会）	23	
金井　亮賢（カナイ　リョウケン）	（世田学）	24	
宮川　遥聖（ミヤガワ　ハルキ）	（成武）	25	
前田　時希（マエダ　トキ）	（国士世）	26	
大山　直哉（オオヤマ　ナオヤ）	（教空会）	27	
安川　和真（ヤスカワ　カズマ）	（武心会）	28	
川原田　大地（カワハラダ　ダイチ）	（千歳）	29	
林　京河（ハヤシ　ケイガ）	（松武塾）	30	
東　優至（アズマ　マサユキ）	（拳勝館）	31	
臼井　日和（ウスイ　ハルト）	（松濤連盟）	32	
山下　晴也（ヤマシタ　ハルヤ）	（国士世）	33	
川島　宗一	（慎成学舎）	34	
石津　怜桜（イシヅ　レオ）	（世田学）	35	

36	平井　翼（ヒライ　ツバサ）	（松武塾）	
37	剱持　元喜（ケンモチ　モトキ）	（教空会）	
38	後藤　晟（ゴトウ　ジョウ）	（世田学）	
39	菅谷　柊太（スガヤ　シュウタ）	（千歳）	
40	内田　輝（ウチダ　ヒカル）	（松濤連盟）	
41	植原　歩空（ウエハラ　アルク）	（成武）	
42	市川　悠太（イチカワ　ユウタ）	（拳勝館）	
43	山下　朋也（ヤマシタ　トモヤ）	（国士世）	
44	加藤　諒也（カトウ　リョウヤ）	（玄守会）	
45	岩槻　英寿（イワツキ　ヒデトシ）	（煌心会）	
46	武谷　峻（タケヤ　シュン）	（千歳）	
47	﨑川　友雅（サキカワ　ユウガ）	（世田学）	
48	森本　光太郎（モリモト　コウタロウ）	（ＨＦＳ）	
49	小林　千真（コバヤシ　カズマ）	（教空会）	
50	嘉村　健太郎（カムラ　ケンタロウ）	（松武塾）	
51	榎本　怜（エノモト　レン）	（武心会）	
52	遠藤　光凜（エンドウ　コウリン）	（世田学）	
53	明松　悠矢（カガリ　ユウヤ）	（俊和義塾）	
54	上楽　綾太朗（ジョウラク　リョウタロウ）	（煌心会）	
55	迫　義貴（サコ　ヨシタカ）	（世田学）	
56	福本　銀太（フクモト　ギンタ）	（教空会）	
57	小高　聖翔（コダカ　マサト）	（松濤連盟）	
58	永樂　友駿（エイラク　トモタカ）	（千歳）	
59	兵賀　俊介（ヒョウガ　シュンスケ）	（玄守会）	
60	前岩　龍空（マエイワ　リュウク）	（世田学）	
61	市川　凛空（イチカワ　リク）	（拳勝館）	
62	中川　竜玖（ナカガワ　リュウク）	（千歳）	
63	笠原　駿斗（カサハラ　シュント）	（教空会）	
64	松本　昂（マツモト　コウ）	（成武）	
65	田之本　樹（タノモト　イツキ）	（砧）	
66	八木　祥ノ介（ヤギ　ショウスケ）	（世田学）	
67	鈴木　寛人（スズキ　ヒロト）	（国士世）	
68	畠中　啓太（ハタケナカ　ケイタ）	（教空会）	
69	田中　勇（タナカ　イサム）	（千歳）	
70	杉本　晴（スギモト　セイ）	（松武塾）	

形　少年（高校生）の部　（男子）

Ｎｏ.1～22　第4コート表彰8名
はベスト8

1	神鷹　龍宝（コウタカ　リュウホウ）	（国士中高）	
2	青木　優太（アオキ　ユウタ）	（世田学）	
3	網屋　幸太（アミヤ　コウタ）	（千歳）	
4	岩本　一輝（イワモト　イッキ）	（世田学）	
5	大濱　和真（オオハマ　カズマ）	（成武）	
6	江部　祥貴（エベ　ヨシキ）	（世田学）	
7	神道　琉世（シンドウ　リュウセイ）	（武心会）	
8	岸　琳太郎（キシ　リンタロウ）	（世田学）	
9	金田　顕（カネダ　ケン）	（砧）	
10			
11	伊藤　俊（イトウ　シュン）	（世田学）	
12	宮田　和虎（ミヤタ　カズトラ）	（世田学）	
13	菅谷　良之（スガヤ　ヨシユキ）	（成武）	
14	永嶋　公平（ナガシマ　コウヘイ）	（世田学）	
15	武谷　樹（タケヤ　タツキ）	（千歳）	
16	大前　昇太郎（オオマエ　ショウタロウ）	（煌心会）	
17	今井　亮太（イマイ　リョウタ）	（世田学）	
18	柿崎　龍（カキザキ　リュウ）	（世田学）	
19	佐藤　翼（サトウ　ツバサ）	（拳勝館）	
20	福田　圭吾（フクダ　ケイゴ）	（世田学）	
21			
22	杉本　陸（スギモト　リク）	（松武塾）	

形　一般有級の部（男子）

Ｎｏ.1～12　第7コート表彰8名
はベスト8

1	河合　聡志（カワイ　サトシ）	（土正会）	
2	横山　利宏（ヨコヤマ　トシヒロ）	（玄守会）	
3	斎藤　拓也（サイトウ　タクヤ）	（国士町）	
5	渡邊　慶人（ワタナベ　ヨシヒト）	（土正会）	
6	松岡　太地（マツオカ　タイチ）	（千歳）	
7	山口　晴久（ヤマグチ　ハルヒサ）	（国士世）	
8	出口　準治（デグチ　ジュンチ）	（国士町）	
9	ｲｹﾀﾞ ｳｨﾘｱﾑｽﾞ ｼﾞｮﾝ	（俊和義塾）	
10	杉江　亮輔（スギエ　リョウスケ）	（玄守会）	
11			
12	宮下　秀敏（ミヤシタ　ヒデトシ）	（土正会）	

形　一般有段の部　（男子）

Ｎｏ.1～10　第8コート　表彰8名
はベスト8

1	渡辺　泰介（ワタナベ　タイスケ）	（武心会）	
2			
3	古澤　憧大（フルサワ　ショウタ）	（煌心会）	
4	八上　俊樹（ヤガミ　トシキ）	（国士町）	
5	ドンデリス　カルロス	（玄守会）	
6	神永　皇輝（カミナガ　オウキ）	（拳勝館）	
7	中村　颯（ナカムラ　ソウ）	（千歳）	
8	西澤　聡（ニシザワ　サトシ）	（武心会）	
9			
10	高橋　大輔（タカハシ　ダイスケ）	（成武）	

形　学連の部　（男子）

Ｎｏ.1～22　第8コート表彰8名
はベスト8

1	水岡　勇也（ミズオカ　ユウヤ）	（国士館大）	
2	市村　海斗	（駒大）	
3	木幡　泉里（キハタ　センリ）	（国士館大）	
4	萩原　啓斗（ハギワラ　ケイト）	（国士館大）	
5	大久保　歴（オオクボ　レキ）	（国士館大）	
6	山本　修平（ヤマモト　シュウヘイ）	（国士館大）	
7	星野　遼（ホシノ　リョウ）	（国士館大）	
8	村上　雄飛（ムラカミ　ユウヒ）	（日体大）	
9	佐藤　競（サトウ　カケル）	（国士館大）	
10			
11	関根　斗夢（セキネ　トム）	（国士館大）	
12	櫻井　優稀（サクライ　ユウキ）	（国士館大）	
13	香中　一郎	（駒大）	
14	汲田　瞬（クミタ　シュン）	（国士館大）	
15	梅原　静弥（ウメハラ　シズヤ）	（国士館大）	
16	長島　奨馬（ナガシマ　ショウマ）	（日体大）	
17	山崎　郁弥（ヤマザキ　フミヤ）	（国士館大）	
18	柴崎　隆希（シバサキ　リュウキ）	（国士館大）	
19	梅山　竣也	（駒大）	
20	木村　優希（キムラ　ユウキ）	（国士館大）	
21			
22	片山　由冴（カタヤマ　ユウゴ）	（国士館大）	

形　小学生１・２年生の部　（女子）

Ｎｏ．1～20　第1コート表彰8名

はベスト8

イタハラ　コナギ 板原　瑚凪	（土正会）	1	
ムラタ　ミユ 村田　実優	（成武）	2	
サイトウ　ナナコ 斎藤　奈菜子	（国士町）	3	
オモテ　アミ 表　亜美	（煌心会）	4	
シノハラ　ミサキ 篠原　美咲	（松武塾）	5	
カサ　アヤナ 笠　綾華	（煌心会）	6	
オザワ　ミサキ 小澤　心咲	（成武）	7	
ヤマグチ 山口　まや	（国士世）	8	
		9	
マツオカ 松岡　ちとせ	（煌心会）	10	
シモヤマ　リンカ 下山　凛果	（松武塾）	11	
ヤマシロ　サトコ 山城　怜子	（千歳）	12	
ナガノ　ナ 永野　まる菜	（煌心会）	13	
アリキ　ミイ 有木　美衣	（砧）	14	
ホン　キヨシ　マユ 本清　真夢	（成武）	15	
フジタニ　ミライ 藤谷　美来	（煌心会）	16	
アベ　ヨウ 阿部　陽	（拳勝館）	17	
ヨコタ　ユキナ 横田　結月奈	（成武）	18	
ノザキ　アイリ 野崎　和里	（煌心会）	19	
イシイ　リホ 石井　俐帆	（国士町）	20	

形　小学生３・４年生の部　（女子）

Ｎｏ．1～30　第1コート表彰8名

はベスト8

ナカヤマ　チサ 中山　千咲	（国士町）	1	
アベ　スズコ 阿部　紗子	（松武塾）	2	
オダ　マナミ 小田　愛	（祐志塾）	3	
ソウマ　ナナミ 相馬　七海	（玄守会）	4	
タニ　ニニコ 谷　仁々子	（世空道）	5	
ハラダ　リア 原田　李亜	（千歳）	6	
アカサキ　ナンナ 赤﨑　南奈	（煌心会）	7	
エノモト　アリア 榎本　明空	（国士世）	8	
ハラダ　サナ 原田　紗奈	（ＨＦＳ）	9	
ジョウゼン　トウコ 上善　瞳子	（玄守会）	10	
カラサワ 唐澤　ななみ	（砧）	11	
オオシマ　ハナ 大島　葉夏	（世空道）	12	
マツモト　アカリ 松本　明里	（教空会）	13	
オオバヤシ　ヤカ 大林　野花	（松武塾）	14	
タカギ　ミナコ 高木　身奈子	（松濤連盟）	15	
タニグチ　ソラ 谷口　空煌	（煌心会）	16	
イワサキ　ミオ 岩崎　美緒	（玄守会）	17	
タカダ　セナ 髙田　瀬菜	（千歳）	18	
ミズノ　ハルナ 水野　陽菜	（祐志塾）	19	
カネコ　ヒサキ 金子　陽咲	（国士町）	20	
サノ　コユキ 佐野　胡乃	（松武塾）	21	
アラカワ　リコ 荒川　莉子	（土正会）	22	
サカイ　メイア 酒井　芽依杏	（武心会）	23	
フチ 渕　ひまり	（煌心会）	24	
ミヤハラ 宮原　ナナ	（松武塾）	25	
サトウ　リリコ 佐藤　凛々子	（国士世）	26	
オオタ　ウルハ 大田　美芭	（世空道）	27	
カネミツ　ミウ 金光　美雨	（成武）	28	
		29	
ニシマキ　クミ 西巻　紅美	（国士町）	30	

形　小学生５・６年生の部　（女子）

Ｎｏ．1～30　第7コート表彰8名

はベスト8

1	原　陽和（ハラ　ヒワ）	（拳勝館）	
2	高橋　瑠璃（タカハシ　ルリ）	（松武塾）	
3	上保　楓（ウワボ　カエデ）	（祐志塾）	
4	友田　あかり（トモダ）	（玄守会）	
5	大沢　凪（オオサワ　ナギ）	（成武）	
6			
7	二木　紗和（フタキ　サワ）	（教空会）	
8	米澤　芭奈（ヨネザワ　ハナ）	（松武塾）	
9	高尾　栞奈（タカオ　カンナ）	（教空会）	
10	髙木　美里（タカギ　ミサト）	（祐志塾）	
11	高松　紗羅（タカマツ　サラ）	（玄守会）	
12	篠田　紗衣（シノダ　サエ）	（成武）	
13	古賀　ののほ（コガ）	（拳勝館）	
14	東後　実和子（トウゴ　ミワコ）	（国士世）	
15	井口　さら（イグチ）	（松濤連盟）	
16	西田　凜（ニシダ　リン）	（教空会）	
17	入江　南帆（イリエ　ナホ）	（祐志塾）	
18	山口　みら（ヤマグチ）	（国士世）	
19	鈴木　日咲乃（スズキ　ヒサノ）	（拳勝館）	
20	市来　比奈子（イチキ　ヒナコ）	（千歳）	
21	権田　苺子（ゴンダ　イチゴコ）	（玄守会）	
22	野村　友花（ノムラ　ユウカ）	（国士町）	
23	河野　真央（コウノ　マオ）	（成武）	
24	石田　こはる（イシダ）	（教空会）	
25	黒柳　帆香（クロヤナギ　ホノカ）	（俊和義塾）	
26	市江　知叡（イチエ　チサト）	（祐志塾）	
27	板原　凛世（イタハラ　リンゼ）	（士正会）	
28	濱野　さくら（ハマノ）	（松武塾）	
29	赤池　結衣（アカイケ　ユイ）	（拳勝館）	
30	竹見　希叶（タケミ　キキョウ）	（松濤連盟）	

形　中学生の部　（女子）

Ｎｏ.1～22　第7コート表彰8名

はベスト8

1	水上　千穂（ミズカミ　チホ）	（国士町）	
2	増田　愛（マスダ　アイ）	（教空会）	
3	中村　暮羽（ナカムラ　クハ）	（ＨＦＳ）	
4	笠　綾恩（カサ　リオン）	（煌心会）	
5	小俣　空未（オマタ　クミ）	（砧）	
6	福本　柚葉（フクモト　ユズハ）	（教空会）	
7	福田　真菜（フクダ　マナ）	（国士町）	
8	豊島　眞望（トヨシマ　マコト）	（松武塾）	
9	権守　真菜（ゴンモリ　マナ）	（拳勝館）	
10			
11	小堀　さらや（コボリ）	（煌心会）	
12	西巻　杏美（ニシマキ　アミ）	（国士町）	
13	天野　葉月（アマノ　ハヅキ）	（教空会）	
14	松村　彩香（マツムラ　アヤカ）	（松濤連盟）	
15	長谷川　愛（ハセガワ　アイ）	（松武塾）	
16			
17	宮本　あかり（ミヤモト）	（世空道）	
18	山内　陽彩（ヤマノウチ　ヒイロ）	（祐志塾）	
19	中村　心羽（ナカムラ　ココハ）	（教空会）	
20	大谷　そら（オオタニ）	（成武）	
21	平山　瑠珠（ヒラヤマ　ルウジュ）	（俊和義塾）	
22	吉積　彩乃（ヨシズミ　アヤノ）	（煌心会）	

形　一般有級の部（女子）

Ｎｏ.1～10　第8コート　表彰8名

はベスト8

オオマエ　アケミ 大前　明美	(国士世)	1	6	カタギリ　シオリ 片桐　詩織	(千歳)
		2	7	アキタ 秋田　ひろみ	(煌心会)
ノモト　アツコ 野元　淳子	(千歳)	3	8	ヒヤマ　カオリ 樋山　薫梨	(武心会)
カワハラダ　キョウコ 川原田　恭子	(千歳)	4	9		
キタオ　サチコ 北尾　幸子	(松武塾)	5	10	タムラ　マサコ 田村　匡子	(千歳)

形　少年（高校生）・一般有段の部（女子）

Ｎｏ.1～18　第8コート　表彰8名

はベスト8

ガヤマ　サナエ 莪山　早苗	(武心会)	1	9	ナカムラ　ヨウコ 中村　陽子	(千歳)
コウタカ 神鷹　さくら	(国士世)	2	10	テルタ　シオリ 照田　栞	(成武)
ナカムラ　エミコ 中村　恵美子	(千歳)	3	11	コバヤシ　ヒロミ 小林　弘味	(玄守会)
ミタ　ヨウコ 三田　洋子	(玄守会)	4	12	マキ　サチコ 眞木　佐智子	(松濤連盟)
コバヤシ　ユキコ 小林　由紀子	(煌心会)	5	13	ミタ　アカリ 三田　有佳里	(玄守会)
ナカムラ　ケイ 中村　桂	(千歳)	6	14	ミツノ　トモエ 光野　知恵	(千歳)
カワウチ　ミキ 河内　美樹	(傳拳)	7	15	テラカド　ユミ 寺門　由美	(千歳)
コバヤシ　サナ 小林　紗菜	(玄守会)	8	16	オガタ　ユミ 尾形　祐美	(煌心会)

形　学連の部（女子）

Ｎｏ.1～12　第8コート表彰8名

はベスト8

コヒルイマキ 小比類巻　わかば	(国士館大)	1	7	カトウ　ノノ 加藤　野乃	(国士館大)
ヤスイ　マオ 安井　真生	(国士館大)	2	8	マツムラ　ユイ 松村　結衣	(日体大)
スナベ 砂邊　まこ	(日体大)	3	9	シオタ　サナ 塩田　沙奈	(国士館大)
ツジ 辻　さよ	(国士館大)	4	10	カナモリ　ホバナ 金森　穂花	(国士館大)
		5	11		
佐藤　柚奈	(駒大)	6	12	ナカヤマ　トモカ 中山　朋佳	(日体大)

MEMO

組手　小学生１年生の部　（男子）

Ｎｏ.1~24　第1コート表彰8名
はベスト8

1	渡辺　陸王（ワタナベ　リオ）	（拳勝館）	
2	奥谷　英馬（オクヤ　エイマ）	（教空会）	
3	山下　樟馬（ヤマシタ　ショウマ）	（武心会）	
4	中村　大河（ナカムラ　タイガ）	（世空道）	
5			
6	鈴木　悠斗（スズキ　ユウト）	（煌心会）	
7	莪山　蒼翔（ガヤマ　アオト）	（武心会）	
8	奥野　潤平（オクノ　ジュンペイ）	（ＨＦＳ）	
9	西田　蓮（ニシダ　レン）	（教空会）	
10	伊藤　千（イトウ　セン）	（成武）	
11	相田　虎野介（アイダ　トラノスケ）	（教空会）	
12	伊野　瑛人（イノ　エイト）	（世空道）	
13	二木　慶成（フタキ　ケイセイ）	（教空会）	
14			
15	岩崎　廉（イワサキ　レン）	（拳勝館）	
16	ブッシェ　登真（トマ）	（教空会）	
17	野島　克生（ノシマ　カツキ）	（三宿）	
18	遠藤　孝真（エンドウ　コウマ）	（武心会）	
19	美濃　蓮介（ミノ　レンスケ）	（世空道）	
20	五十嵐　奏人（イガラシ　カナト）	（拳勝館）	
21	山本　将太郎（ヤマモト　ショウタロウ）	（教空会）	
22	乙井　一輝（オツイ　カズキ）	（国士世）	
23	沼田　悠佑（ヌマタ　ユウスケ）	（煌心会）	
24	加藤　祐樹（カトウ　ユウキ）	（砧）	

組手　小学生２年生の部　（男子）

Ｎｏ.1～３６　第2コート表彰8名
はベスト8

1	圓山　瑛大（マルヤマ　エイタ）	（成武）	
2			
3	廣瀬　諒真（ヒロセ　リョウマ）	（教空会）	
4	大橋　律斗（オオハシ　リツト）	（煌心会）	
5	丸山　薫（マルヤマ　カオル）	（砧）	
6	五十川　漣（イカガワ　レン）	（煌心会）	
7	遠藤　嶺（エンドウ　レイ）	（土正会）	
8	吉田　大輝（ヨシダ　ヒロキ）	（煌心会）	
9	梶原　鴻大（カジワラ　コウダイ）	（松武塾）	
10	中村　燿成（ナカムラ　ヨウセイ）	（煌心会）	
11	福田　啓人（フクダ　ヒロト）	（国士町）	
12	早河　志真（ハヤカワ　シマ）	（煌心会）	
13	澤央　志郎（サワオウ　ジロウ）	（国士世）	
14	名取　麟太郎（ナトリ　リンタロウ）	（煌心会）	
15	柏原　宗近（カシワバラ　ムネチカ）	（千歳）	
16	田口　生真（タグチ　イクマ）	（成武）	
17	川原　歩士（カワハラ　ホシ）	（煌心会）	
18	河内　大和（カワチ　ダイチ）	（松濤連盟）	
19	守尾　流音（モリオ　リュウト）	（煌心会）	
20			
21	茎沢　こち（クキサワ）	（成武）	
22	宮崎　善（ミヤザキ　ゼン）	（煌心会）	
23	藤掛　翼（フジカケ　ツバサ）	（松武塾）	
24	飯塚　幹（イイヅカ　モトキ）	（成武）	
25	緒方　秀太（オガタ　シュウタ）	（土正会）	
26	渡辺　寅木（ワタナベ　トラキ）	（国士町）	
27	関口　太郎（セキグチ　タロウ）	（煌心会）	
28	太田　奏吾（オオタ　ソウゴ）	（煌心会）	
29	吹田　和樹（スイタ　カズキ）	（国士世）	
30	南田　大晴（ミナミダ　タイセイ）	（煌心会）	
31	工藤　孝誠（クドウ　コウセイ）	（土正会）	
32	谷村　心旺音（タニムラ　シオン）	（煌心会）	
33	田村　莉雄（タムラ　リオ）	（千歳）	
34	篠田　真成（シノダ　マサナリ）	（成武）	
35	亀田　凌音（カメダ　リオン）	（煌心会）	
36	宇佐美　祐久（ウサミ　ヒロヒサ）	（教空会）	

組手　小学生３年生の部　（男子）

Ｎｏ．1～26第3コート表彰4名　Ｎｏ.27～52第3コート表彰4名

*決勝戦　第3コート

はベスト8

1	タカギ　コウ　スケ	高木　滉祐	(松濤連盟)
2			
3	イケダ゛ウィリアムズ゛　ケイデン	慶伝	(俊和義塾)
4	オカムラ　スイ	岡村　粋	(武心会)
5	ナリタ　ケイ　ヤ	成田　圭弥	(煌心会)
6	オオ　モン　イツキ	大門　樹	(成武)
7	コダマ　ミ　ヒロ	児玉　碧洋	(国士町)
8	オリタニ　タカヤ	折谷　昂哉	(士正会)
9		雨貝　ひかる	(慎成学舎)
10	タジマ　ショウノスケ	田島　祥乃介	(拳勝館)
11	フジタ　ユウト	藤田　悠斗	(松武塾)
12	オカモト　シュウ	岡本　周	(ＨＦＳ)
13	オリガサ　カイセイ	折笠　魁星	(成武)
14	ジュウモンジ　タクミ	十文字　拓己	(松濤連盟)
15	ニシカワ　タイセイ	西川　大晴	(国士町)
16	ワタナベ　リュウシン	渡辺　流心	(拳勝館)
17	アンドウ　タクト	安藤　琢人	(松武塾)
18	カタヤマ　オウジュ	片山　桜寿	(砧)
19	ヨコタ　レイジ	横田　怜志	(成武)
20	フルヤ　リンタロウ	古屋　琳太朗	(世空道)
21	ホソノ　リク	細野　莉玖	(国士町)
22	コヤノ　タケオミ	小谷野　武臣	(成武)
23	ナス　コウタロウ	奈須　孝太朗	(煌心会)
24	スヤマ　ショウト	須山　翔渡	(国士世)
25	クロダ　ヒデタカ	黒田　英貴	(武心会)
26	ジンナイ　ハル　ヨシ	陣内　春圭	(松濤連盟)
27	ガヤマ　ダイチ	莪山　大智	(武心会)
28	マツバラ　ケイト	松原　慧斗	(成武)
29	ワタナベ　カイリ	渡辺　海吏	(士正会)
30	マザキ　センジュ	真崎　千寿	(ＨＦＳ)
31			
32	ヨコイ　ソウタ	横井　蒼大	(松武塾)
33	オガタ　ヨシヤ	尾形　祐哉	(煌心会)
34	オカダ゛　コウダイ	岡田　虎大	(拳勝館)
35	カサイ　ソウタ	葛西　湊太	(武心会)
36	トミヤマ　セイヨウ	冨山　誠遥	(国士町)
37	イケノウエ　デン	池上　伝	(成武)
38	モリ　リ　ヒト	森　浬人	(煌心会)
39	タケミ　リキ	竹見　凛生	(松濤連盟)
40	ホシノ　ショウタロウ	星野　正太郎	(成武)
41	スズキ　ユウヒ	鈴木　友陽	(拳勝館)
42	イシイ　トモヒロ	石井　友博	(松武塾)
43	オオ　モン　アキラ	大門　瑛	(成武)
44	ハヤシ　コタロウ	林　虎太郎	(松濤連盟)
45	ホリグチ　ソウシ	堀口　蒼史	(国士町)
46	スズキ　ミキト	鈴木　幹人	(国士世)
47	イワサワ　ナルキ	岩澤　匠記	(煌心会)
48			
49	ヤマシタ　エイシ	山下　瑛士	(武心会)
50	コバヤシ　ハル	小林　陽	(世空道)
51	シラクマ　タイト	白熊　平駿	(成武)
52	コダカ　リョウマ	小高　稜真	(松濤連盟)

組手　小学生４年生の部　（男子）

Ｎｏ．1～24第4コート表彰４名　Ｎｏ.25～48第4コート表彰

はベスト8

1	渡部 充月（ワタベ ミヅキ）	（三宿）	
2			
3	山本 晃大（ヤマモト コウダイ）	（拳勝館）	
4	沼田 啓佑（ヌマタ ケイスケ）	（煌心会）	
5	小松 﨑葵（コマツザキ アオイ）	（下高井戸）	
6	大沢 浬（オオサワ カイリ）	（成武）	
7	竹森 遼大（タケモリ リョウタ）	（松濤連盟）	
8	榎本 稟（エノモト リン）	（武心会）	
9	石塚 颯大（イシツカ ソウタ）	（玄守会）	
10	渡辺 絢斗（ワタナベ アヤト）	（三宿）	
11	志岐 健人（シキ ケント）	（千歳）	
12	岸本 志門（キシモト シモン）	（砧）	
13	渡辺 陸斗（ワタナベ リクト）	（松武塾）	
14			
15	有木 琢真（アリキ タクマ）	（砧）	
16	笠 綾眞（カサ リョウマ）	（煌心会）	
17			
18	北澤 緑朗（キタザワ ロクロウ）	（千歳）	
19	望月 歓輝（モチヅキ カンキ）	（国士世）	
20	神道 航瑠（シンドウ ワタル）	（武心会）	
21	滝沢 心（タキザワ シン）	（ＨＦＳ）	
22	髙瀬 尚吾（タカセ ショウゴ）	（世空道）	
23	有留 聖七（アリトメ セナ）	（松濤連盟）	
24	増田 直弥（マスダ ナオヤ）	（教空会）	
25	村橋 伊織（ムラハシ イオリ）	（松武塾）	
26			
27	原 大地（ハラ ダイチ）	（国士世）	
28	渡辺 泰斗（ワタナベ ヤスト）	（武心会）	
29	古川 蒼焚（フルカワ ソウタ）	（砧）	
30	山根 侑（ヤマネ アツグ）	（世空道）	
31	山本 幸汰（ヤマモト コウタ）	（教空会）	
32	高森 裕仁（タカモリ ユウト）	（砧）	
33	北村 啓（キタムラ ケイ）	（成武）	
34	近澤 颯葵（チカザワ サツキ）	（国士町）	
35	井口 琢郎（イグチ タクロウ）	（松濤連盟）	
36	佐藤 貴大（サトウ タカヒロ）	（三宿）	
37	八木橋 海知（ヤギハシ カイチ）	（砧）	
38	増島 在哉（マスジマ アリヤ）	（下高井戸）	
39	田中 良空（タナカ ラク）	（玄守会）	
40	家入 虎之介（イエイリ トラノスケ）	（松濤連盟）	
41	清水 柾乃介（シミズ マサノスケ）	（武心会）	
42	冨田 実直（トミタ スナオ）	（教空会）	
43	諸藤 圭太（モロフジ ケイタ）	（成武）	
44			
45	南雲 天斗（ナグモ テント）	（世空道）	
46	安藤 元貴（アンドウ ゲンキ）	（千歳）	
47	髙木 省吾（タカギ ショウゴ）	（祐志塾）	
48	五十川 瑠（イカガワ リュウ）	（煌心会）	

組手　小学生５年生の部　（男子）

Ｎｏ．1～21第6コート表彰４名　Ｎｏ.22～42第6コート表彰

はベスト8

1	渡辺　佳祐	ワタナベ　ケイスケ	(煌心会)
2			
3	山城　怜太郎	ヤマシロ　レンタロウ	(千歳)
4	下郡　遼平	シモゴオリ　リョウヘイ	(下高井戸)
5	平塚　壮	ヒラツカ　ソウ	(松武塾)
6	小澤　史隆	オザワ　シリュウ	(千歳)
7	樋口　大輝	ヒグチ　タイキ	(ＨＦＳ)
8	西山　恵翔	ニシヤマ　ケイショウ	(拳勝館)
9	明松　聖矢	カガリ　セイヤ	(俊和義塾)
10			
11	池濱　樹	イケハマ　タツキ	(教空会)
12	板原　慈永	イタハラ　ジエイ	(士正会)
13	松岡　源太	マツオカ　ゲンタ	(煌心会)
14	丸山　樹	マルヤマ　タツキ	(砧)
15	小野　泰斗	オノ　タイト	(千歳)
16	安達　有汰	アダチ　ユウタ	(拳勝館)
17	濱野　太耀	ハマノ　タイヨウ	(松武塾)
18	田中　歩	タナカ　アユム	(千歳)
19	建石　潤	タテイシ　ジュン	(教空会)
20			
21	鈴木　大輝	スズキ　ダイキ	(拳勝館)
22	秋田　深月	アキタ　ミヅキ	(煌心会)
23			
24	相澤　一歩	アイザワ　イッポ	(千歳)
25	中川　慈瑛玖	ナカガワ　ジェイク	(千歳)
26	小泉　来義郎	コイズミ　キヨシロウ	(下高井戸)
27	大保　海渡	オオボ　カイト	(拳勝館)
28	村田　晴常	ムラタ　ハルツネ	(成武)
29	松原　優希	マツバラ　ユウキ	(千歳)
30	ﾏﾀﾞﾅﾔｰｹ・ｾﾇｰｶ　健	ケン	(俊和義塾)
31	下山　連太郎	シモヤマ　レンタロウ	(松武塾)
32	坂本　星太	サカモト　ショウタ	(煌心会)
33	河合　開世	カワイ　ハルセ	(士正会)
34	大竹　創	オオタケ　ハジメ	(砧)
35	安藤　斗人	アンドウ　カイト	(千歳)
36			
37	橋口　知樹	ハシグチ　トモキ	(教空会)
38	今野　友瑛	コンノ　トモアキ	(煌心会)
39	早川　柊平	ハヤカワ　シュウヘイ	(千歳)
40	森　悠太	モリ　ユウタ	(国士世)
41	鈴木　日陽	スズキ　ヒヨウ	(拳勝館)
42	岡本　晃朋	オカモト　アキト	(三宿)

組手　小学生６年生の部　（男子）

Ｎｏ．1～28　第5コート　表彰8名

はベスト8

1	松元　一輝	マツモト　イッキ	(教空会)
2	尾崎　嘉端	オザキ　ヨシミ	(松濤連盟)
3	原田　聖	ハラダ　ヒジリ	(千歳)
4	須山　海渡	スヤマ　カイト	(国士世)
5	高木　翔希		(慎成学舎)
6	梅田　海	ウメダ　カイ	(砧)
7	カペロウィッツ・衣笠・ジョシュア		(煌心会)
8	諸墨　俊輔	モロスミ　シュンスケ	(国士町)
9	河本　かなた	カワモト	(千歳)
10	菅井　慎平	スガイ　シンペイ	(ＨＦＳ)
11	吹田　健翔	スイタ　ケント	(国士世)
12	ｲｹﾀﾞｳｨﾘｱﾑｽﾞ　海羅	カイラ	(俊和義塾)
13			
14	陣内　康成	ジンナイ　コウセイ	(松濤連盟)
15	樋代　裕多	ヒシロ　ユウタ	(煌心会)
16			
17	松本　真慧	マツモト　マサト	(国士町)
18	松本　脩	マツモト　シュウ	(成武)
19	柏原　正宗	カシワバラ　マサムネ	(千歳)
20	千葉　陽斗	チバ　ハルト	(玄守会)
21	河内　大空	カワチ　ソラ	(松濤連盟)
22	三浦　大輔	ミウラ　ダイスケ	(国士町)
23	梶　大悟	カジ　ダイゴ	(俊和義塾)
24	廣瀬　修真	ヒロセ　シュウマ	(教空会)
25	加藤　啓祐	カトウ　ケイスケ	(砧)
26	足立　優太朗	アダチ　ユウタロウ	(国士世)
27			
28	海野　大喜	ウミノ　タイキ	(拳勝館)

組手　中年生の部　（男子）

Ｎｏ．1～35　第6コート表彰4名　　Ｎｏ.36～70　第7コート表彰4名

*決勝戦　第7コート　　━━ はベスト8

1	市川　悠太（イチカワ　ユウタ）	（拳勝館）
2	中矢誠志郎	（慎成学舎）
3	八木　祥ノ介（ヤギ　ショウノスケ）	（世田学）
4	河野　翔太（コウノ　ショウタ）	（国士世）
5	谷内　太一（タニウチ　タイチ）	（松武塾）
6	何　嘉杰（カ　ジャジェ）	（世田学）
7	松村　康紀（マツムラ　ユウキ）	（松濤連盟）
8	菅谷　柊太（スガヤ　シュウタ）	（千歳）
9	剱持　文喜（ケンモチ　フミキ）	（教空会）
10	川田　航大（カワタ　コウタ）	（世田学）
11	脇坂　晴（ワキサカ　ハル）	（千歳）
12	市川　凛空（イチカワ　リク）	（拳勝館）
13	菅谷　謙太（スガヤ　ケンタ）	（成武）
14	平井　翼（ヒライ　ツバサ）	（松武塾）
15	齊藤　颯隼（サイトウ　ハヤト）	（国士中高）
16	小林　千真（コバヤシ　カズマ）	（教空会）
17	柿本　悠太（カキモト　ユウタ）	（三宿）
18	大山　直哉（オオヤマ　ナオヤ）	（教空会）
19	森本　裕大（モリモト　ユウタ）	（国士中高）
20	倉田　洋輔（クラタ　ヨウスケ）	（世田学）
21	村田　雅常（ムラタ　マサツネ）	（成武）
22	小高　聖翔（コダカ　マサト）	（松濤連盟）
23	中村　俊貴（ナカムラ　トシキ）	（千歳）
24	最上　凱仁（モガミ　カイト）	（玄守会）
25	岩槻　英寿（イワツキ　ヒデトシ）	（煌心会）
26	中村　元音（ナカムラ　ゲント）	（ＨＦＳ）
27	林　勇希（ハヤシ　ユウキ）	（拳勝館）
28	高田　晴喜（タカダ　ハルキ）	（千歳）
29	大石　健登（オオイシ　ケント）	（世田学）
30	林　京河（ハヤシ　ケイガ）	（松武塾）
31	前岩　龍空（マエイワ　リュウク）	（世田学）
32	榎本　怜（エノモト　レン）	（武心会）
33	内田　輝（ウチダ　ヒカル）	（松濤連盟）
34	明松　悠矢（カガリ　ユウヤ）	（俊和義塾）
35	畠中　啓太（ハタケナカ　ケイタ）	（教空会）
36	鈴木　たか（スズキ）	（拳勝館）
37	川島　宗一	（慎成学舎）
38	佐藤　流星（サトウ　リュウセイ）	（三宿）
39	金井　亮賢（カナイ　リョウケン）	（世田学）
40	植原　歩空（ウエハラ　アルク）	（成武）
41	後藤　晟（ゴトウ　ジョウ）	（世田学）
42	佐野　颯介（サノ　サスケ）	（松武塾）
43	川原田　大地（カワハラダ　ダイチ）	（千歳）
44	剱持　元喜（ケンモチ　モトキ）	（教空会）
45	笠原　陸人（カサハラ　リクト）	（教空会）
46	森本　貴大（モリモト　コウタ）	（国士中高）
47	野元　賢（ノモト　ケン）	（千歳）
48	松本　昂（マツモト　コウ）	（成武）
49	上楽　綾太朗（ジョウラク　リョウタロウ）	（煌心会）
50	森本　光太郎（モリモト　コウタロウ）	（ＨＦＳ）
51	遠藤　光凜（エンドウ　コウリン）	（世田学）
52	鈴木　寛人（スズキ　ヒロト）	（国士世）
53	高木　敬祐（タカギ　ケイスケ）	（松濤連盟）
54	笠原　駿斗（カサハラ　シュント）	（教空会）
55	田中　勇（タナカ　イサム）	（千歳）
56	東　優至（アズマ　マサユキ）	（拳勝館）
57	杉本　晴（スギモト　セイ）	（松武塾）
58	石津　怜桜（イシヅ　レオ）	（世田学）
59	中村　虎太郎（ナカムラ　コタロウ）	（教空会）
60	臼井　日和（ウスイ　ハルト）	（松濤連盟）
61	宮川　遥聖（ミヤガワ　ハルキ）	（成武）
62	﨑川　友雅（サキカワ　ユウガ）	（世田学）
63	谷口　友治（タニグチ　トモハル）	（煌心会）
64	福本　銀太（フクモト　ギンタ）	（教空会）
65	脇坂　心（ワキサカ　シン）	（千歳）
66	大沼　駿介（オオヌマ　シュンスケ）	（拳勝館）
67	迫　義貴（サコ　ヨシタカ）	（世田学）
68	嘉村　健太郎（カムラ　ケンタロウ）	（松武塾）
69	吉浦　祐太	（慎成学舎）
70	中川　竜玖（ナカガワ　リュウク）	（千歳）

組手　少年（高校生）の部　（男子）

Ｎｏ.1～30　第4コート表彰8名
はベスト8

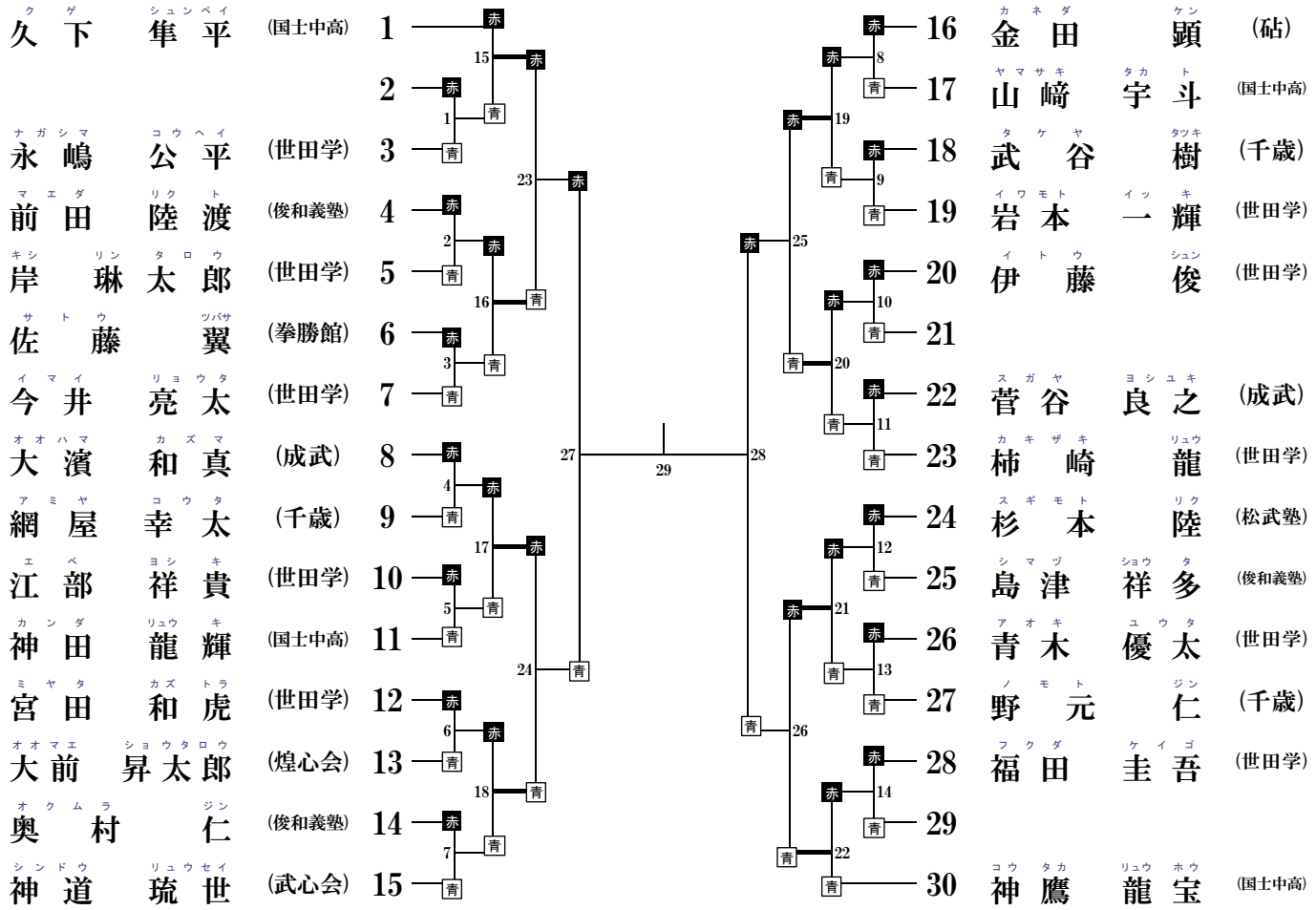

組手　一般有級の部　（男子）

Ｎｏ.1～6　第5コート　表彰4名
3位決定戦あり　はベスト4

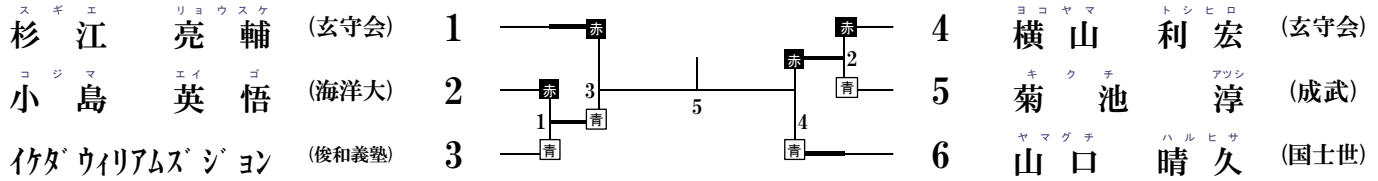

組手　一般有段の部　（男子）

Ｎｏ.1～14　第6コート　表彰4名
はベスト4

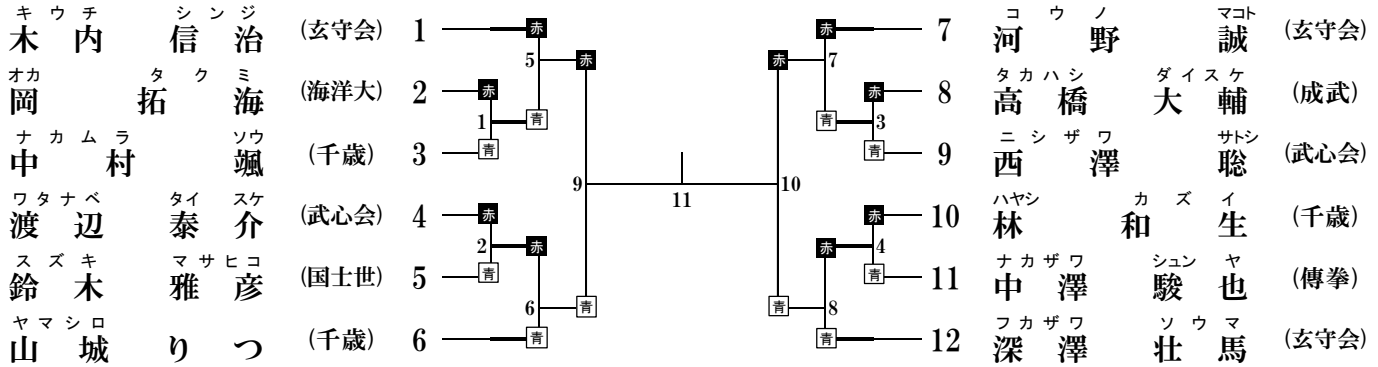

組手　学連の部　（男子）

Ｎｏ.1～30第8コート表彰４名　　Ｎｏ.31～60第8コート表彰４名

*決勝戦　第８コート　　━━はベスト8

中込　慧（ナカゴメ サトシ）	（日大）	1	
三沢　文哉	（駒大）	2	
干潟　航大（ヒガタ コウダイ）	（国士館大）	3	
高橋　凱宣	（東農大）	4	
藤川　眞大（フジカワ マサヒロ）	（日大）	5	
酒井　大輔（サカイ ダイスケ）	（国士館大）	6	
小柳　漱真（コヤナギ ソウマ）	（日体大）	7	
小林　純平	（東農大）	8	
宇津木　渉（ウツギ ワタル）	（国士館大）	9	
松谷　昴（マツタニ スバル）	（日大）	10	
森　亮太	（駒大）	11	
武政　俊也（タケマサ シュンヤ）	（日大）	12	
須田　和宏（スダ カズヒロ）	（国士館大）	13	
		14	
田村　典大（タムラ ノリヒロ）	（日体大）	15	
川崎　紘史（カワサキ ヒロフミ）	（国士館大）	16	
坂井　太一（サカイ タイチ）	（日体大）	17	
峰村　悠輔	（駒大）	18	
鍋割　蒼馬（ナベワリ ソウマ）	（日大）	19	
中平　郁也	（東農大）	20	
西川　富覧久（ニシカワ フランク）	（国士館大）	21	
		22	
佐藤　侑尚（サトウ ユウショウ）	（日体大）	23	
中澤　裕太（ナカザワ ユウタ）	（国士館大）	24	
近藤　祐平（コンドウ ユウヘイ）	（日体大）	25	
梶山　大地（カジヤマ ダイチ）	（日大）	26	
西村　宇恭	（東農大）	27	
桑崎　勇気（クワサキ ユウキ）	（日大）	28	
林　将太郎	（駒大）	29	
豊島　祐（トヨシマ ユウ）	（国士館大）	30	

鷲谷　皆人（ワシタニ カイト）	（国士館大）	31	
荘司　三史郎	（駒大）	32	
阿部　拓実（アベ タクミ）	（日大）	33	
日高　将吾（ヒダカ ショウゴ）	（日体大）	34	
高尾　慶次郎（タカオ ケイジロウ）	（国士館大）	35	
大石　稔騎	（東農大）	36	
佐藤　雄介（サトウ ユウスケ）	（日大）	37	
會田　尭滉（アイダ タカヒロ）	（日体大）	38	
中村　遥太	（駒大）	39	
高橋　優裕（タカハシ マサヒロ）	（国士館大）	40	
本田　朋樹（ホンダ トモキ）	（日大）	41	
栗俣　徹	（東農大）	42	
松永　昂大（マツナガ コウダイ）	（日大）	43	
松嶋　大我（マツシマ タイガ）	（日体大）	44	
樋口　理久（ヒグチ リク）	（国士館大）	45	
永石　竜（ナガイシ リュウ）	（日大）	46	
鈴木　敦也（スズキ アツヤ）	（日体大）	47	
小原　佑介	（駒大）	48	
水野　秀斗	（東農大）	49	
友原　寛太（トモハラ カンタ）	（国士館大）	50	
		51	
内田　湧大郎（ウチダ ユウタロウ）	（日大）	52	
川島　光矢	（駒大）	53	
飯塚　雄真	（東農大）	54	
赤坂　章也（アカサカ フミヤ）	（国士館大）	55	
藤原　大己（フジワラ ダイキ）	（日大）	56	
上野　翔暉	（駒大）	57	
山村　晏士（ヤマムラ アンシ）	（日体大）	58	
辻　一寛（ツジ カズヒロ）	（国士館大）	59	
石原　諒太（イシハラ リョウタ）	（日大）	60	

組手　小学生１・２年生の部　（女子）

Ｎｏ.1～16　第1コート　表彰8名

はベスト8

下山（シモヤマ）	凛果（リンカ）	（松武塾）	1	9	藤谷（フジタニ） 美来（ミライ） （煌心会）
水野（ミズノ）	柚希（ユズキ）	（三宿）	2	10	山城（ヤマシロ） 怜子（サトコ） （千歳）
石井（イシイ）	俐帆（リホ）	（国士町）	3	11	篠原（シノハラ） 美咲（ミサキ） （松武塾）
松岡（マツオカ）	ちとせ	（煌心会）	4	12	斎藤（サイトウ） 奈菜子（ナナコ） （国士町）
横田（ヨコタ）	結月奈（ユキナ）	（成武）	5	13	笠（カサ） 綾華（アヤナ） （煌心会）
板原（イタハラ）	瑚凪（コナギ）	（土正会）	6	14	有木（アリキ） 美衣（ミイ） （砧）
清水（シミズ）	柚羽（ユズハ）	（武心会）	7	15	野崎（ノザキ） 和里（アイリ） （煌心会）
永野（ナガノ）	まる菜（ナ）	（煌心会）	8	16	阿部（アベ） 陽（ヨウ） （拳勝館）

組手　小学生３・４年生の部　（女子）

Ｎｏ.1～20　第2コート　表彰8名

はベスト8

高木（タカギ） 身奈子（ミナコ）	（松濤連盟）	1	11	佐野（サノ） 胡乃（コユキ）	（松武塾）
		2	12	小田（オダ） 愛（マナミ）	（祐志塾）
原田（ハラダ） 李亜（リア）	（千歳）	3	13	渕（フチ） ひまり	（煌心会）
松本（マツモト） 明里（アカリ）	（教空会）	4	14	小山（コヤマ） 乃愛（ノア）	（玄守会）
佐藤（サトウ） 夏羽（ナツハ）	（三宿）	5	15	西巻（ニシマキ） 紅美（クミ）	（国士町）
大林（オオバヤシ） 野花（ヤカ）	（松武塾）	6	16	谷口（タニグチ） 空煌（ソラ）	（煌心会）
酒井（サカイ） 芽依杏（メイア）	（武心会）	7	17	高田（タカダ） 瀬菜（セナ）	（千歳）
赤﨑（アカサキ） 南奈（ナンナ）	（煌心会）	8	18	唐澤（カラサワ） ななみ	（砧）
榎本（エノモト） 明空（アリア）	（国士世）	9	19	原田（ハラダ） 紗奈（サナ）	（ＨＦＳ）
中山（ナカヤマ） 千咲（チサ）	（国士町）	10	20	金子（カネコ） 陽咲（ヒサキ）	（国士町）

組手　小学生５・6年生の部　（女子）

Ｎｏ．1～28　第5コート　表彰8名

はベスト8

米澤（ヨネザワ） 芭奈（ハナ）	（松武塾）	1	15	竹見（タケミ） 希叶（キキョウ）	（松濤連盟）
		2	16		
原（ハラ） 陽和（ヒワ）	（拳勝館）	3	17	友田（トモダ） あかり	（玄守会）
黒柳（クロヤナギ） 帆香（ホノカ）	（俊和義塾）	4	18	野村（ノムラ） 友花（ユウカ）	（国士町）
上保（ウワボ） 楓（カエデ）	（祐志塾）	5	19	濱野（ハマノ） あおい	（松武塾）
高尾（タカオ） 栞奈（カンナ）	（教空会）	6	20	西田（ニシダ） 凜（リン）	（教空会）
高松（タカマツ） 紗羅（サラ）	（玄守会）	7	21	篠田（シノダ） 紗衣（サエ）	（成武）
高橋（タカハシ） 瑠璃（ルリ）	（松武塾）	8	22	赤池（アカイケ） 結衣（ユイ）	（拳勝館）
二木（フタキ） 紗和（サワ）	（教空会）	9	23	山口（ヤマグチ） みら	（国士世）
大沢（オオサワ） 凪（ナギ）	（成武）	10	24		
鈴木（スズキ） 日咲乃（ヒサノ）	（拳勝館）	11	25	石田（イシダ） こはる	（教空会）
東後（トウゴ） 実和子（ミワコ）	（国士世）	12	26	濱野（ハマノ） さくら	（松武塾）
板原（イタハラ） 凛世（リンゼ）	（土正会）	13	27		
佐藤（サトウ） 愛華（マナカ）	（三宿）	14	28	高木（タカギ） 美里（ミサト）	（祐志塾）

組手　中学生の部（女子）

Ｎｏ.1～22　第8コート表彰8名
はベスト8

1	中村　心羽（ナカムラ　ココハ）	（教空会）	
2			
3	大谷　そら（オオタニ）	（成武）	
4	藤井　果莉（フジイ　カリ）	（拳勝館）	
5	長谷川　愛（ハセガワ　アイ）	（松武塾）	
6	宮里　夏輝（ミヤザト　ナツキ）	（千歳）	
7	小俣　空未（オマタ　クミ）	（砧）	
8	小堀　さらや（コボリ）	（煌心会）	
9	西巻　杏美（ニシマキ　アミ）	（国士町）	
10	中村　暮羽（ナカムラ　クハ）	（ＨＦＳ）	
11	福本　柚葉（フクモト　ユズハ）	（教空会）	
12	吉積　彩乃（ヨシズミ　アヤノ）	（煌心会）	
13	福田　真菜（フクダ　マナ）	（国士町）	
14	平山　瑠珠（ヒラヤマ　ルウジュ）	（俊和義塾）	
15	増田　愛（マスダ　アイ）	（教空会）	
16			
17	山内　陽彩（ヤマノウチ　ヒイロ）	（祐志塾）	
18	笠　綾恩（カサ　リオン）	（煌心会）	
19	豊島　眞望（トヨシマ　マコト）	（松武塾）	
20	天野　葉月（アマノ　ハヅキ）	（教空会）	
21	松村　彩香（マツムラ　アヤカ）	（松濤連盟）	
22	水上　千穂（ミズカミ　チホ）	（国士町）	

組手　少年（高校生）・一般有級・有段の部　（女子）

Ｎｏ.1～12　第6コート　表彰8名
はベスト4

1	大前　明美（オオマエ　アケミ）	（国士世）	
2			
3	小林　紗菜（コバヤシ　サナ）	（玄守会）	
4	中村　恵美子（ナカムラ　エミコ）	（千歳）	
5	三田　洋子（ミタ　ヨウコ）	（玄守会）	
6	鹿野　由芽（シカノ　ユメ）	（傳拳）	
7	三田　有佳里（ミタ　アカリ）	（玄守会）	
8	光野　知恵（ミツノ　トモエ）	（千歳）	
9	莪山　早苗（ガヤマ　サナエ）	（武心会）	
10	照田　栞（テルタ　シオリ）	（成武）	
11	中村　桂（ナカムラ　ケイ）	（千歳）	
12	河内　美樹（カワウチ　ミキ）	（傳拳）	

組手　学連の部　（女子）

Ｎｏ.1～20　第7コート　表彰8名
はベスト8

1	深澤　沙羅（フカサワ　サラ）	（国士館大）	
2			
3	中村　瑠美奈	（駒大）	
4	佐藤　早和子（サトウ　サワコ）	（国士館大）	
5	松村　結衣（マツムラ　ユイ）	（日体大）	
6	中山　朋佳（ナカヤマ　トモカ）	（日体大）	
7	田村　千裕	（駒大）	
8	松尾　優希（マツオ　ユウキ）	（国士館大）	
9	秋山　風喜	（東農大）	
10	福田　有希（フクダ　ユウキ）	（日体大）	
11	金森　穂花（カナモリ　ホバナ）	（国士館大）	
12	一杉　菜々子	（駒大）	
13	成田　里奈（ナリタ　リナ）	（日体大）	
14	野田　楓（ノダ　カエデ）	（国士館大）	
15	後藤　理沙	（東農大）	
16	植木　七瀬（ウエキ　ナナセ）	（国士館大）	
17	木原　妃菜	（駒大）	
18	鹿野　叶和（シカノ　トワ）	（国士館大）	
19			
20	砂邊　まこ（スナベ）	（日体大）	

小学生団体戦１・２年生

Ｎｏ.1～8　第１・2コート　表彰４団体
3位決定戦あり　　はベスト４

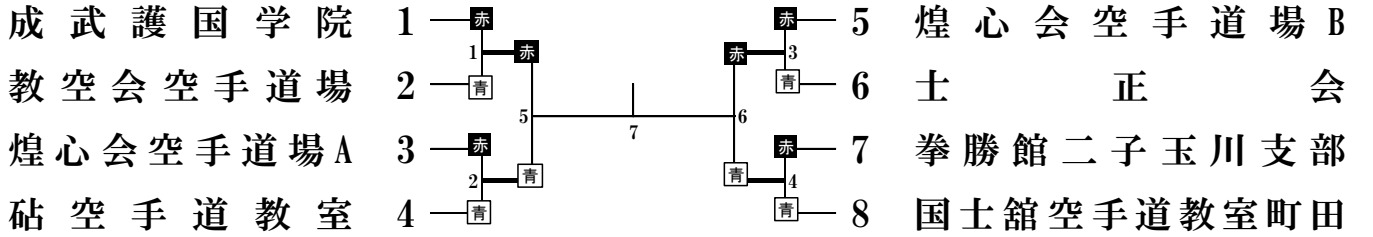

小学生団体戦３・４年生

Ｎｏ.1～16　第３・４コート　表彰４団体
3位決定戦あり　　はベスト４

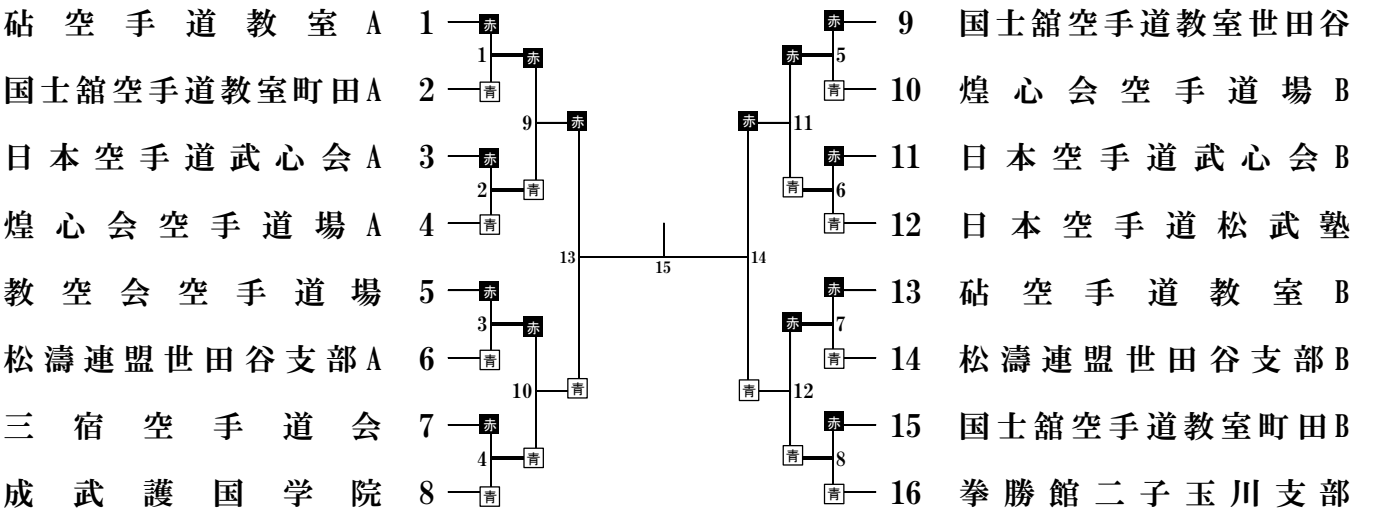

小学生団体戦５・６年生

Ｎｏ.1～13　第５・６コート　表彰４団体
3位決定戦あり　　はベスト４

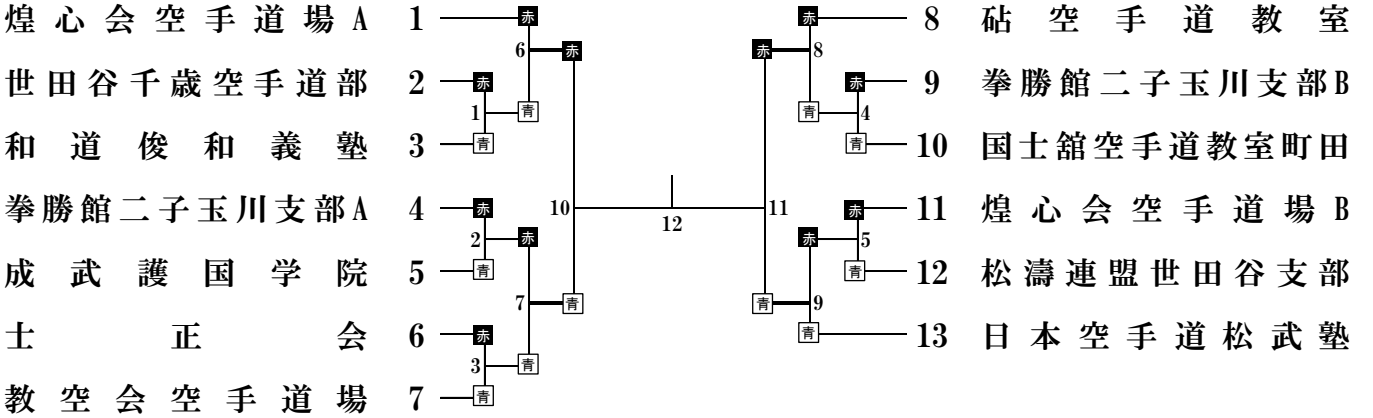

中学生団体戦

Ｎｏ.1～13　第7・8コート　表彰４団体
3位決定戦あり　　はベスト４

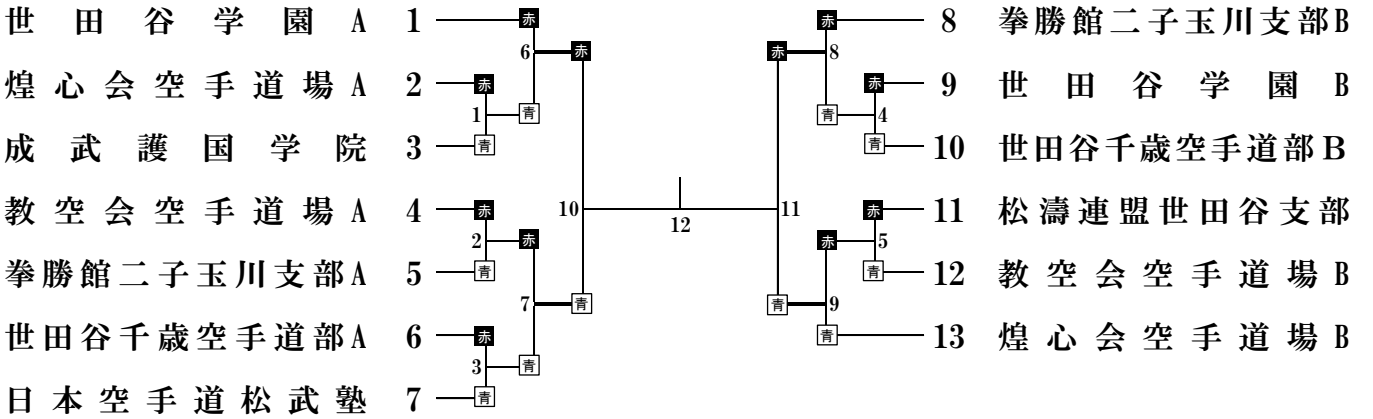

MEMO